MODE D'EMPLOI

REMARQUE : Tasmota n'est pas un produit commercial et le support est limité. Vous devez être prêt à enquêter de manière indépendante et à résoudre les problèmes potentiels.

Des informations détaillées sur la connexion, la modification des paramètres et les modifications sont présentées sur le site Web " https://tasmota.github.io/docs/ "

description

L'interrupteur Wi-Fi intelligent NOUS L1t avec le logiciel ouvert Tasmota installé (ci-après dénommé l'interrupteur intelligent) est conçu pour organiser l'arrêt automatique et manuel de l'éclairage de la pièce, par accès à distance via un réseau Wi-Fi, à l'aide d'un smartphone ou depuis un PC personnel via l'interface Web. La communication avec le commutateur intelligent est configurée via un réseau Wi-Fi, pour lequel un adaptateur Wi-Fi sans fil est utilisé. Il est équipé de boutons tactiles et d'une indication globale de l'état de l'appareil. Également équipé d'un relais statique.

ATTENTION : La connexion du smart switch au réseau Wi-Fi ne peut être garantie dans tous les cas, car elle dépend de nombreuses conditions : la qualité du canal de communication et de l'équipement du réseau intermédiaire, la marque et le modèle de l'appareil mobile, la version du système d'exploitation, etc.

PRÉCAUTIONS

- Lisez attentivement ce manuel.
- Utiliser le produit dans les limites de température et d'humidité spécifiées dans la fiche technique.
- N'installez pas le produit à proximité de sources de chaleur telles que des radiateurs, etc.
- Ne laissez pas l'appareil tomber et être soumis à des charges mécaniques.
- N'utilisez pas de détergents chimiquement actifs et abrasifs pour nettoyer le produit. Utilisez pour cela un chiffon de flanelle humide.
- Ne surchargez pas la capacité spécifiée. Cela pourrait provoquer un court-circuit et

un choc électrique.

- Ne démontez pas le produit vous-même - le diagnostic et la réparation de l'appareil doivent être effectués uniquement dans un centre de service certifié.
- Veuillez contacter le vendeur pour un remplacement s'il y a des dommages causés par l'expédition.

Conception et contrôles

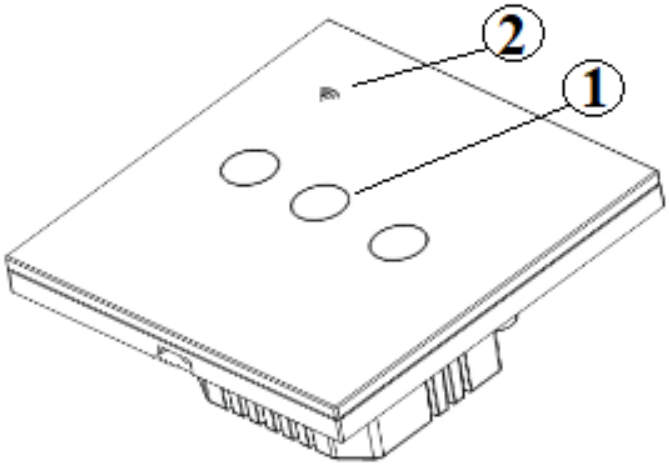

Non.	Nom	description
1	Indicateur/Bouton	Affiche l'état actuel de l'appareil / Une pression courte sur le bouton fait passer l'USB « ON » à « OFF ».
2	Indicateur de réseau	Indique l'état de la connexion réseau

installation

L'interrupteur intelligent est monté dans une prise ordinaire

Procédure d'installation:

1	Retirez le panneau extérieur	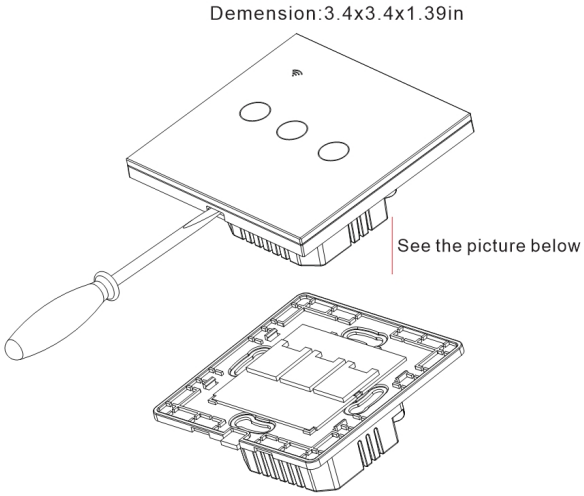
2	Connectez l'interrupteur intelligent comme indiqué sur le schéma électrique.	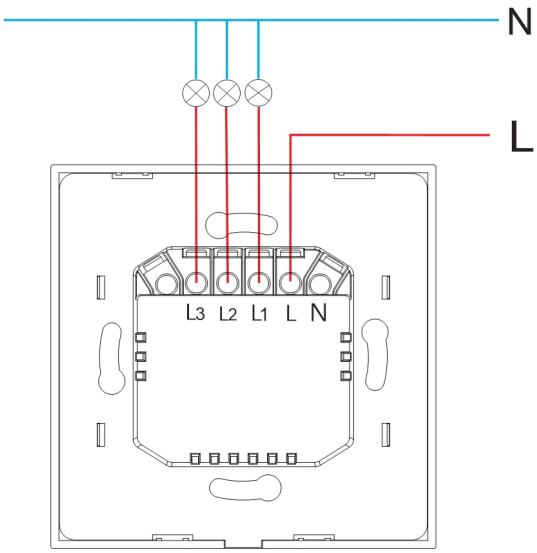
3	Installez l'interrupteur intelligent dans la prise, puis installez le panneau externe.	
4	Une fois l'installation terminée, l'appareil est prêt à être utilisé.	
	Important :	Assurez-vous que le réseau Wi-Fi est stable et dispose d'un niveau suffisant dans l'emplacement d'installation choisi.

Connexion

Un smartphone ou un PC est nécessaire pour connecter le commutateur intelligent Nous L1T.

La procédure pour connecter le smart switch au réseau Wi-Fi :

1	Assurez-vous que la gamme de fréquences du réseau auquel l'appareil sera connecté est de 2,4 GHz, sinon le commutateur intelligent ne se connectera pas, car il n'est pas conçu pour fonctionner avec les réseaux Wi-Fi 5 GHz ;
2	Connectez le commutateur intelligent au réseau. Sur le PC, le point d'accès "tasmota-xxxxxxxx" doit apparaître dans la liste des réseaux, si le point d'accès n'est pas détecté, vous devez effectuer un "RESET" selon le point 11

3	Connectez-vous au hotspot "tasmota-xxxxxxx"
4	Après vous être connecté au point d'accès, le navigateur s'ouvrira automatiquement et accédera au lien 192.168.4.1. Si cela ne s'est pas produit, vous devez alors ouvrir le navigateur et saisir 192.168.4 dans le champ de saisie de l'adresse.
5	Sur la page ouverte, vous devez sélectionner votre point d'accès et saisir son mot de passe dans le champ ci-dessous et cliquer sur "Enregistrer"
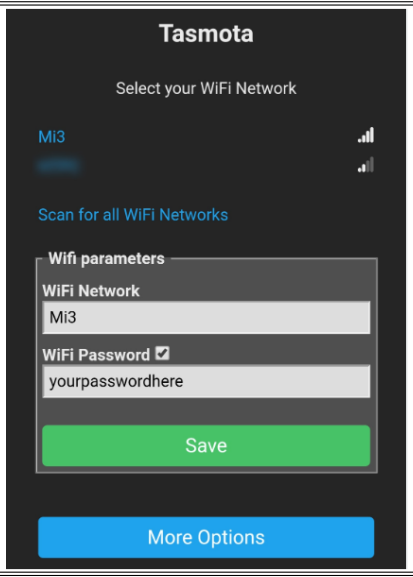	
6	Une fois la connexion terminée, l'inscription « Connexion réussie au Wi-Fi » et l'adresse de votre appareil sur le réseau apparaîtront
7	Connectez-vous à votre réseau Wi-Fi et rendez-vous à l'adresse qui a été précisée au point 6
8	Le commutateur intelligent est prêt à l'emploi. Le modèle et les règles sont déjà activés, mais si vous en avez besoin plus tard, vous pouvez les trouver ci-dessous
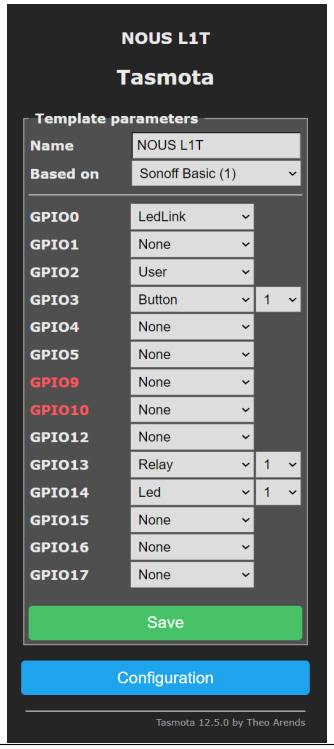	

dix	{"NOM": "NOUSL1T", "GPIO": 544,0,1,32,0,0,0,0,0,224,288,0,0,0], "FLAG": 0, "BASE": 1} Le modèle doit être renseigné dans le champ « Modèle », cocher la case « Activer » et enregistrer les modifications : 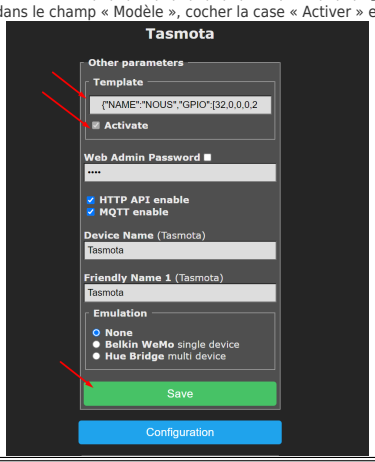
onze	Pour réinitialiser le commutateur intelligent aux paramètres d'usine, vous avez besoin de : Branchez et débranchez l'appareil 6 fois et laissez-le allumé la 7ème fois - la LED devrait commencer à clignoter, cela signifie que l'interrupteur intelligent est prêt à être à nouveau connecté ; s'il y a un accès à l'interface web, alors tapez " **réinitialiser 1"** dans la console et appuyez sur "entrée"
Tasmota est une application hautement extensible et flexible qui peut être intégrée à : Alexa, AWS IoT, Domoticz, Home Assistant, Homebridge, HomeSeer, IP Symcon, KNX, NodeRed, nymea, OctoPrint, openHAB, Otto, IOBroker, Mozilla WebThings Adapter, SmartThings, Tasmohab, Homematic ip aussi. pour plus d'informations, voir ici : https://tasmota.github.io/docs/Integrations/	