MANUAL DE INSTRUCCIONES

Sensor Puerta/Ventana E3

Necesitará la aplicación Nous Smart Home. Escanea el código QR o descárgalo desde **enlace directo**

PRECAUCIONES

- Lea atentamente este manual.
- Utilice el producto dentro de los límites de temperatura y humedad especificados en la ficha técnica.
- No instale el producto cerca de fuentes de calor, como radiadores, etc.
- No permita que el dispositivo se caiga y esté sujeto a cargas mecánicas.
- No utilice detergentes químicamente activos y abrasivos para limpiar el producto. Utilice para ello un paño de franela húmedo.
- No desmonte el producto usted mismo: el diagnóstico y la reparación del dispositivo deben realizarse únicamente en un centro de servicio certificado.

Conozca el sensor de contacto

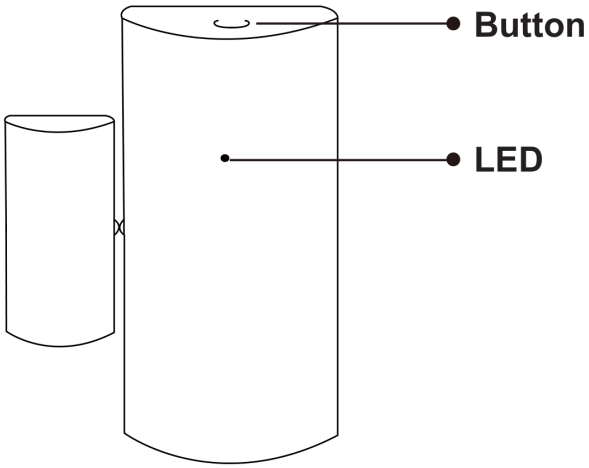

Botón

Restablecer o ingresar al modo de configuración: Mantenga presionado el botón durante 5 segundos hasta que el LED azul parpadee, el dispositivo ingresará al modo de configuración

LED

parpadeante: el dispositivo ingresa al modo de configuración de red Zigbee (preparándose para conectar la puerta de enlace) APAGADO: el dispositivo está en estado de espera

Guía de Instalación Rápida

Nota: asegúrese de que la puerta de enlace esté agregada y en línea antes del siguiente paso.

- (Si ha instalado NOUS Smart Home en su teléfono móvil, vaya al paso 2) Escanee el código QR o busque NOUS Smart Home en APP Store o Google Play para instalar la APLICACIÓN (el nuevo usuario debe registrar la cuenta primero).

- Abra la aplicación NOUS Smart Home, en la página de inicio de la puerta de enlace inteligente, haga clic en: Zigbee Smart Gateway

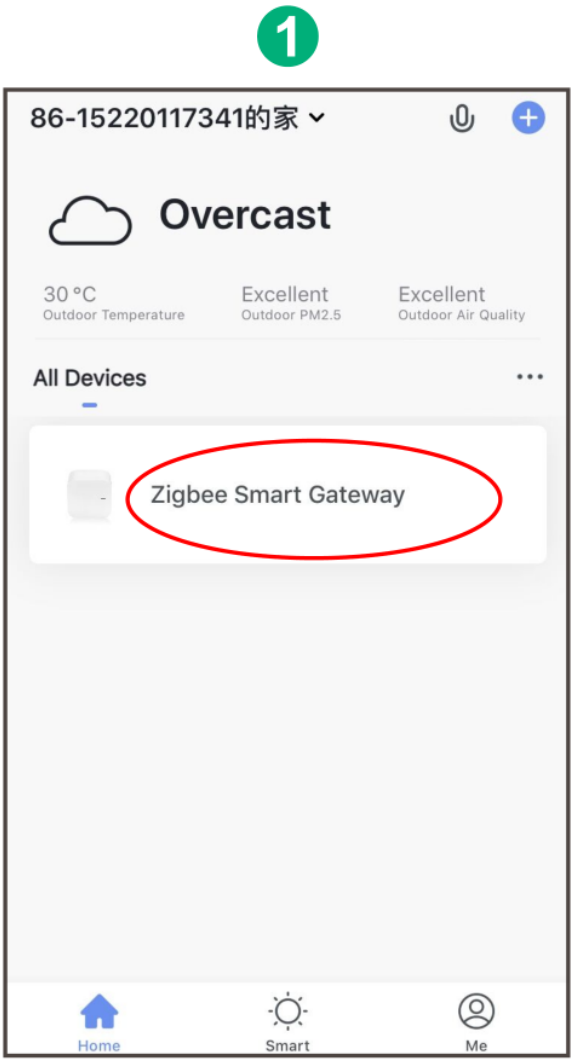

2 Click "+Add subdevice"

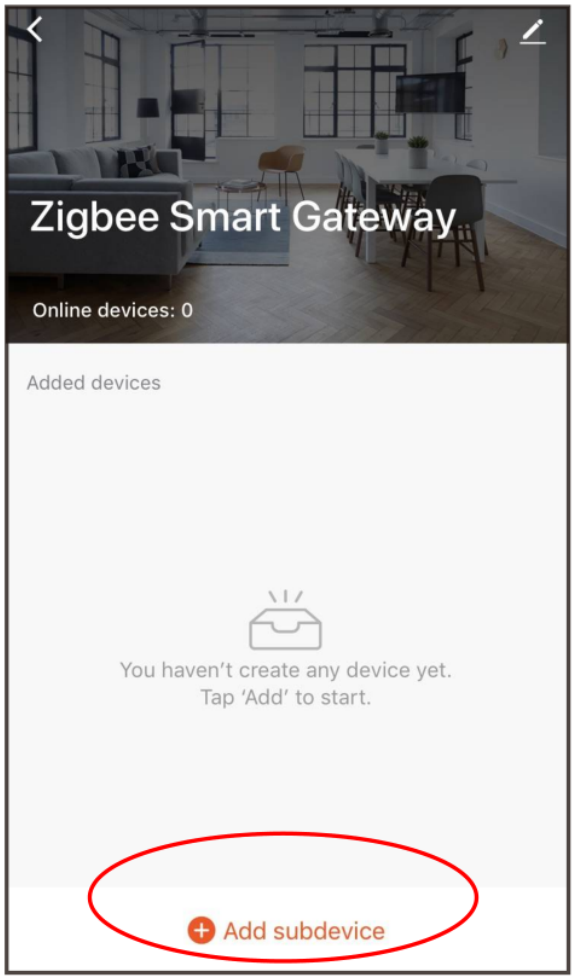

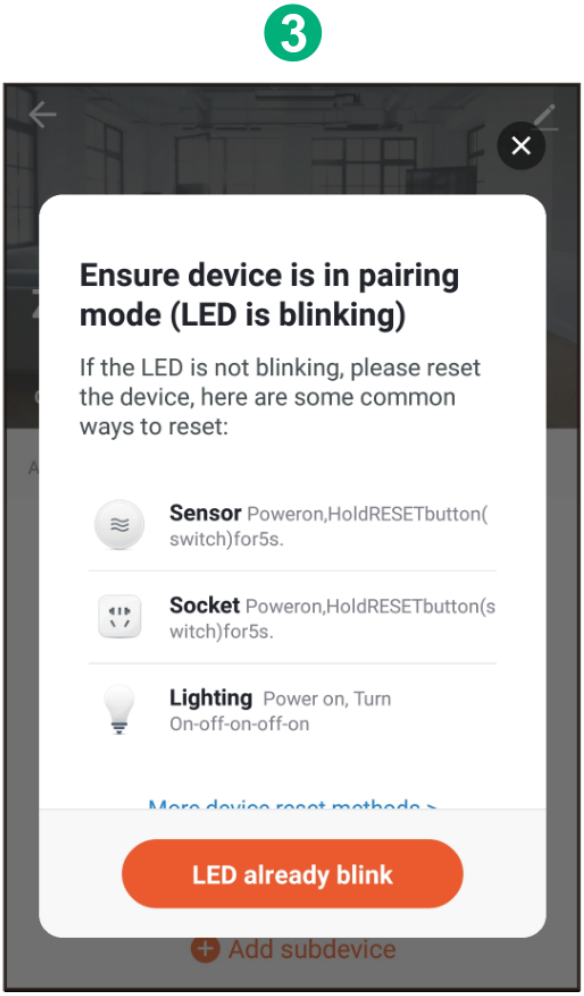

- Retire la lámina aislante y presione el botón de reinicio durante 5 segundos, hasta que el LED azul parpadee, luego haga clic en "El LED ya parpadea" en la aplicación.

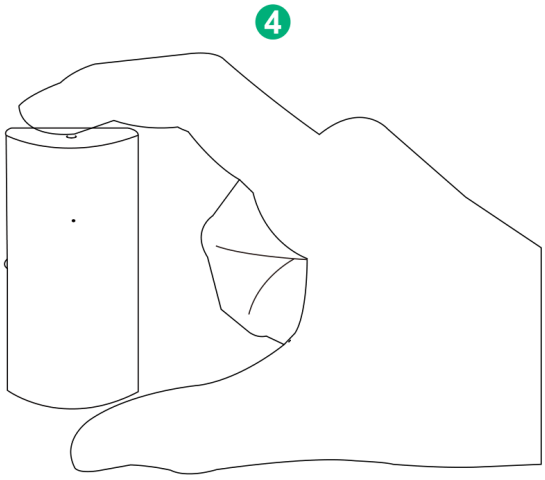

- Al esperar unos segundos, podrá ver que se muestra este dispositivo y podrá cambiarle el nombre.

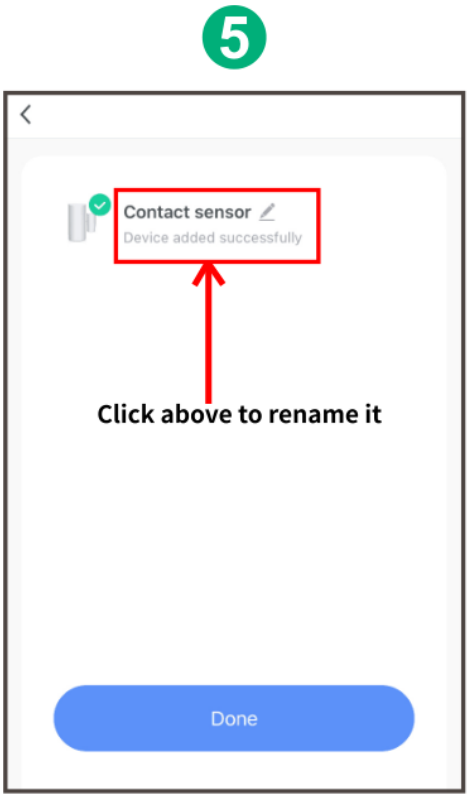

- Ponlo donde lo necesites.
  Las marcas de alineación deben estar lo más juntas posible.
  Debe ser <15 mm

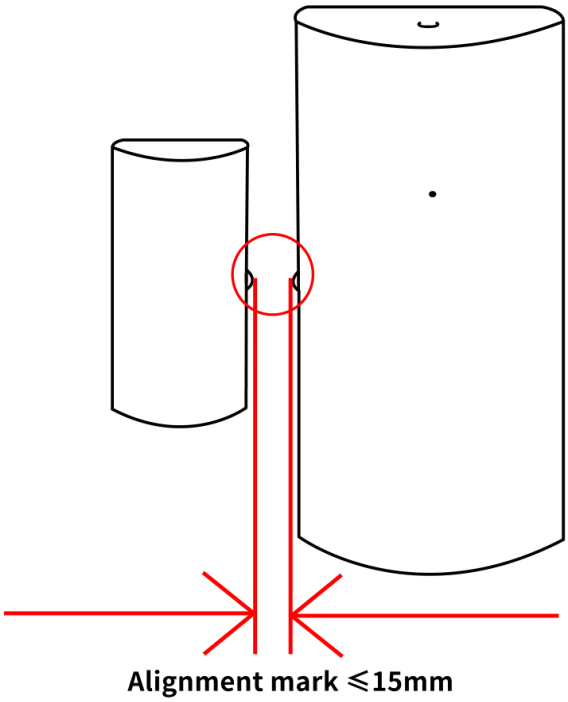

Reemplace la batería

- Abra la tapa trasera del dispositivo.
- Inserte la batería nueva en el compartimiento de la batería (tenga en cuenta el positivo y el negativo de la batería).

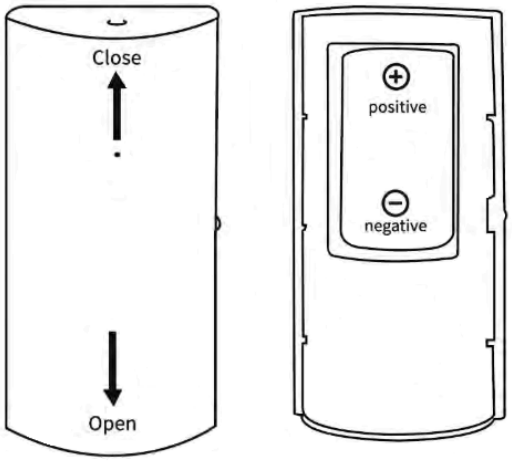
Close
Open
positive
negative