INSTRUKCJA OBSŁUGI Czujnik

Drzwi/Okna E3

Będziesz potrzebować aplikacji Nous Smart Home. Zeskanuj kod QR lub pobierz go z **bezpośredniego linku**

ŚRODKI OSTROŻNOŚCI

- Przeczytaj uważnie niniejszą instrukcję.
- Używaj produktu w zakresie temperatur i wilgotności podanych w karcie technicznej.
- Nie instaluj produktu w pobliżu źródeł ciepła, takich jak grzejniki itp.
- Nie dopuścić do upadku urządzenia i narażania go na obciążenia mechaniczne.
- Do czyszczenia produktu nie należy używać chemicznie aktywnych i ściernych detergentów. Użyj do tego wilgotnej szmatki flanelowej.
- Nie demontuj produktu samodzielnie – diagnostykę i naprawę urządzenia należy przeprowadzać wyłącznie w certyfikowanym serwisie.

Dowiedz się o czujniku kontaktowym

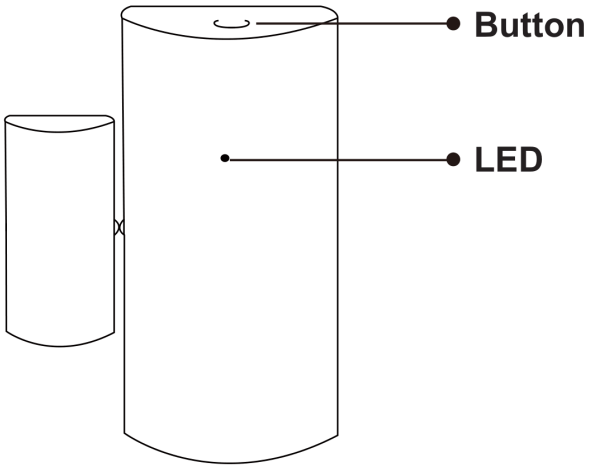

Przycisk

Resetuj lub wejdź w tryb konfiguracji: Naciśnij i przytrzymaj przycisk przez 5 sekund, aż zacznie migać niebieska dioda LED, urządzenie przejdzie do trybu konfiguracji

Dioda LED

miga: Urządzenie wchodzi w tryb konfiguracji sieci Zigbee (przygotowanie do podłączenia bramki) Nie świeci: Urządzenie znajduje się w stanie gotowości

przewodnik szybkiej instalacji

Uwaga: przed następnym krokiem upewnij się, że bramka jest dodana i jest w trybie on-line

- (Jeśli zainstalowałeś NOUS Smart Home na swoim telefonie komórkowym, przejdź do kroku 2) Zeskanuj kod QR lub wyszukaj NOUS Smart Home w sklepie APP Store lub Google Play, aby zainstalować aplikację (nowy użytkownik musi najpierw zarejestrować konto).
- Otwórz aplikację NOUS Smart Home na stronie głównej inteligentnej bramy i kliknij: Zigbee

Smart Gateway

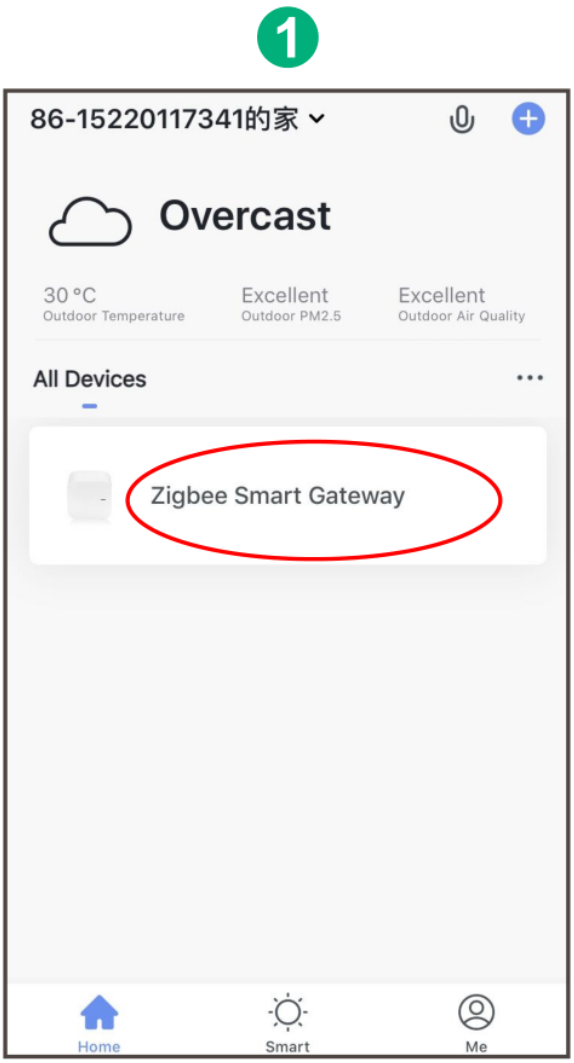

2 Click "+Add subdevice"

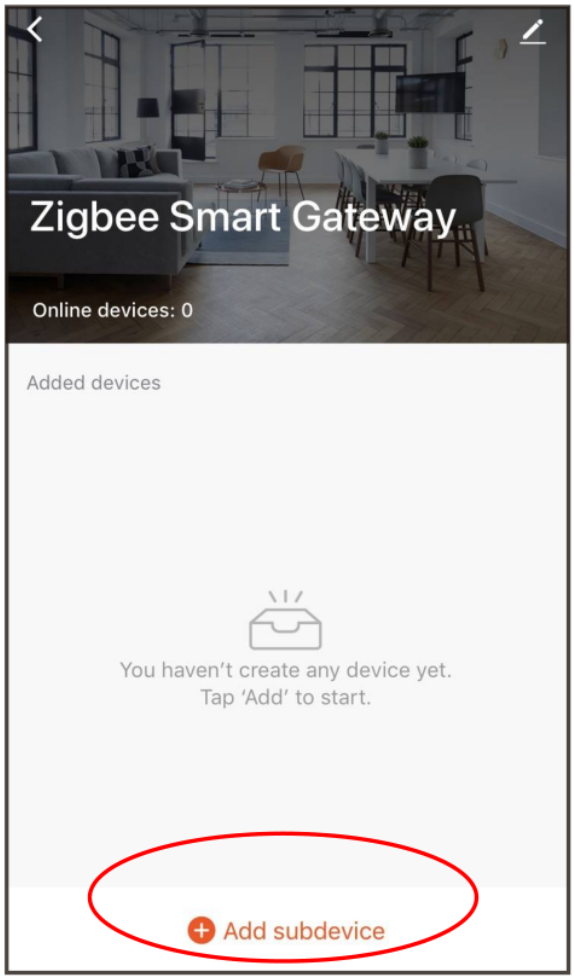

3

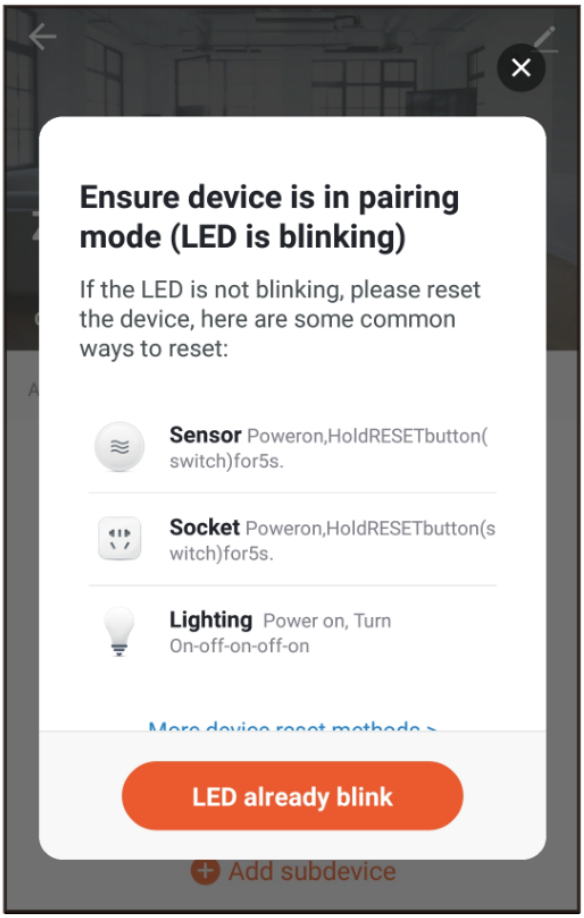

- Usuń folię izolacyjną i naciśnij przycisk resetowania przez 5 sekund, aż niebieska dioda LED zacznie migać, a następnie kliknij w aplikacji „LED już miga”.

4

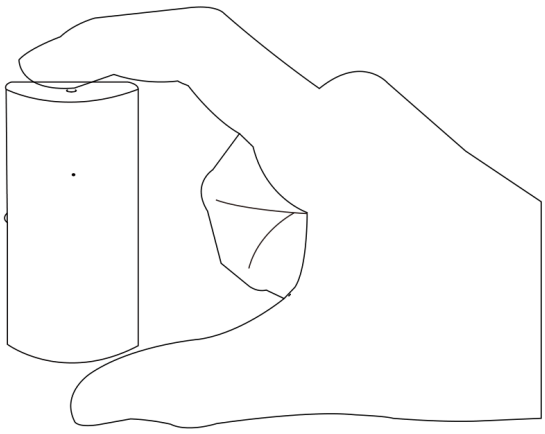

- Poczekaj kilka sekund, zobaczysz, że to urządzenie jest pokazane i możesz zmienić jego nazwę.

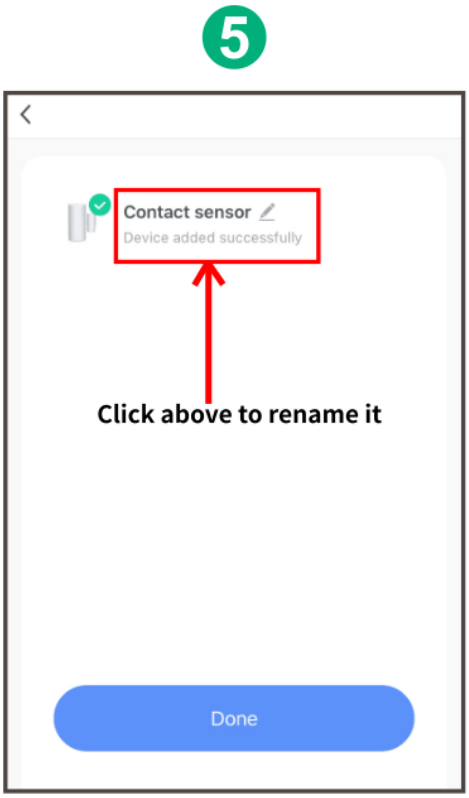

- Umieść go tam, gdzie go potrzebujesz.
  Znaki wyrównania muszą znajdować się możliwie blisko siebie.
  Musi być <15 mm

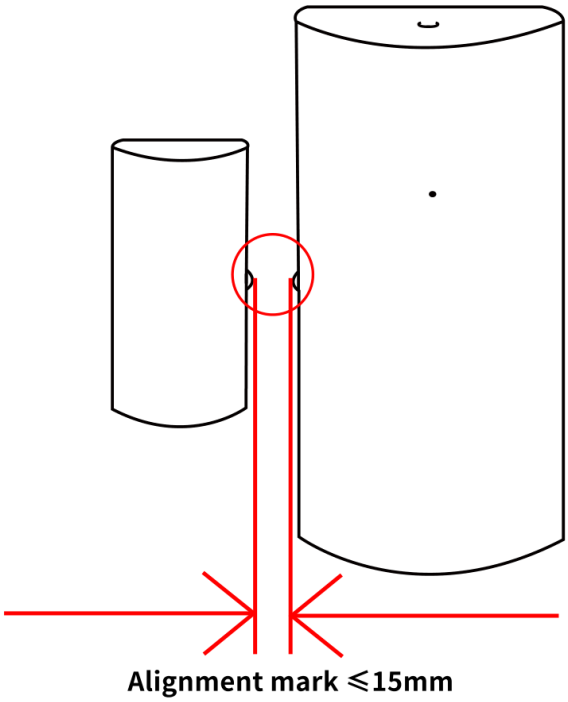

Wymień baterię

- Otwórz tylną pokrywę urządzenia
- Włóż nową baterię do komory baterii (zwróć uwagę na dodatni i ujemny akumulator)

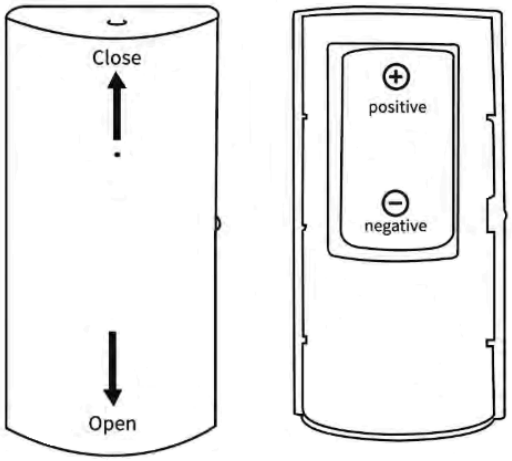
Close
Open
positive
negative